Автобус вахтовый КамАЗ 43118-46 58498Е (на 20 мест)

Артикул: 3045

Схематический рисунок Вахтового автобуса "Берлога" КамАЗ 43118, 20 мест

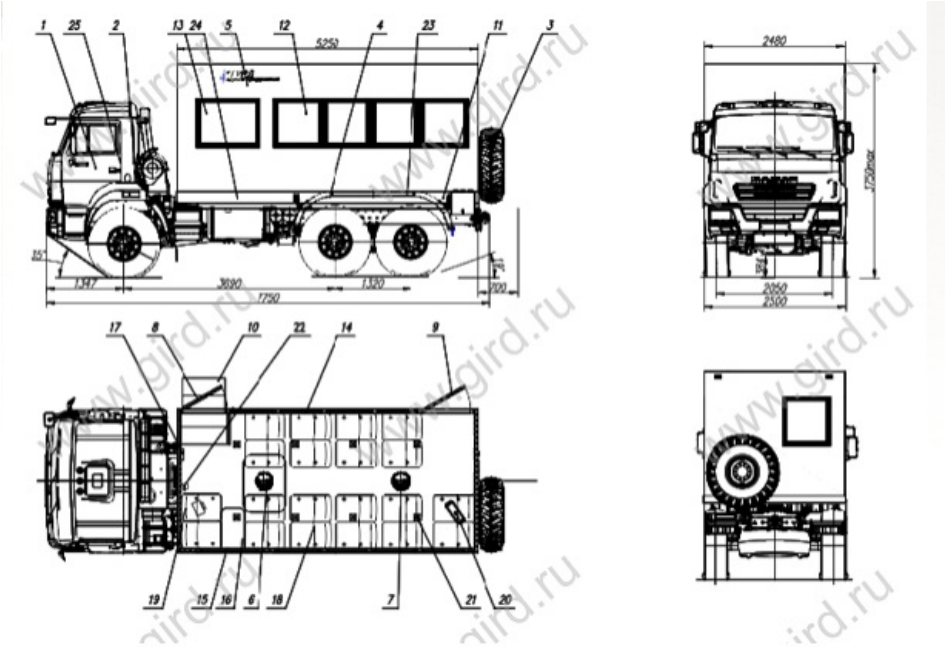

Описание

1. Шасси Камаз-43118-46
2. Кабина без спального места
3. ДЗК с консолью на задней панели фургона
4. Надрамник фургона
5. Фургон: бескаркасного типа изготовлен из пятислойных сендвич панелей с применением утеплителя Стиропен-50
6. Люк аварийно-вентиляционный с вентилятором
7. Вентилятор
8. Дверь входная с окном (оборудована качественным и надежным замком; окантована тройным контуром высококачественного уплотнителя)
9. Дверь аварийная, окно с двойным стеклопакетом ("Салават стекло" ««триплекс»»)
10. Лестничный блок
11. Ящик инструментальный
12. Окно (стеклопакет) с двойным остеклением
13. Увеличенное окно (стеклопакет) с двойным остеклением
14. Шторка на окно
15. Стол откидной пластиковый
16. Аварийный молоточек
17. Переговорное устройство с кабиной водителя
18. Сидения сдвоенные сертифицированные с ремнями безопасности
19. Тосольная печка
20. Автономный воздушный отопитель "Планар-4Д"
21. Плафон местного освещения (24В)
22. Огнетушитель

Автобус вахтовый КамАЗ 43118-46 58498Е (на 20 мест) от производителя

Ознакомьтесь с характеристиками, размерами, подробным описанием, характеристиками и фото товаров. Помните, что фотографии на сайте могут отличаться от реального изображения.

Завод "ГИРД" предлагает купить Автобус вахтовый КамАЗ 43118-46 58498Е (на 20 мест) от производителя с доставкой по всей России. Подробнее по телефону 8(800)200-24-63

Доставка

Доставка нашей спецтехники может осуществляться следующими способами:

- Самовывоз;
- Услуга по доставке техники по всей России нашим транспортным отделом;
- Доставка любой транспортной компанией.

Оплата

Оплатить спецтехнику нашего производства можно следующими способами:

- Безналичный расчет;
- Оплата наличными;
- Лизинг.

Чтобы получить подробную консультацию по способам доставки и оплаты нашей спецтехники позвоните по телефону 88002002463, звонок по России бесплатный.

Технические характеристики автотехники, приведенные на данной странице, носят справочный характер, т.к. параметры и иные эксплуатационные показатели зависят от желаемой покупателем комплектации транспортного средства.

При этом завод-изготовитель оставляет за собой право изменять технические характеристики техники, а также состав и перечень применяемых для ее изготовления комплектующих, если указанные мероприятия направлены на улучшение параметров конструкции, работоспособности автотехники и не изменяют ее назначение.

Телефон:
8 (800) 200-24-63
Бесплатный звонок из любого региона России
e-mail:

Просьба указывать в теме письма, кому оно адресовано.

g-s@gird.ru

Адрес:
456313, Челябинская обл., г. Миасс, ул. Севастопольская, 1а

© Группа предприятий «ГИРД»