ГПА УРАЛ без КМУ

Артикул: 1891

Назначение:

Автомобиль грузопассажирский предназначен для одновременной перевозки ремонтной бригады и груза. Кузов ГПА Урал состоит из грузовой площадки с откидными бортами.

АВТОМОБИЛЬ УРАЛ 4320

- Колесная формула 6х6
- Бортовая платформа длиной 1500 мм с металлическими бортами. правый борт откидной - высота 500 мм, с лестницей Настил пола рифленое железо
-Механическая лебедка в задней части
-ДЗК в бортовой платформе
- Бортовая платформа с тентом

Кабина на шасси Урал может быть доработана до **сдвоенной кабины**.

Схематический рисунок и описание ГПА Урал 4320 без КМУ

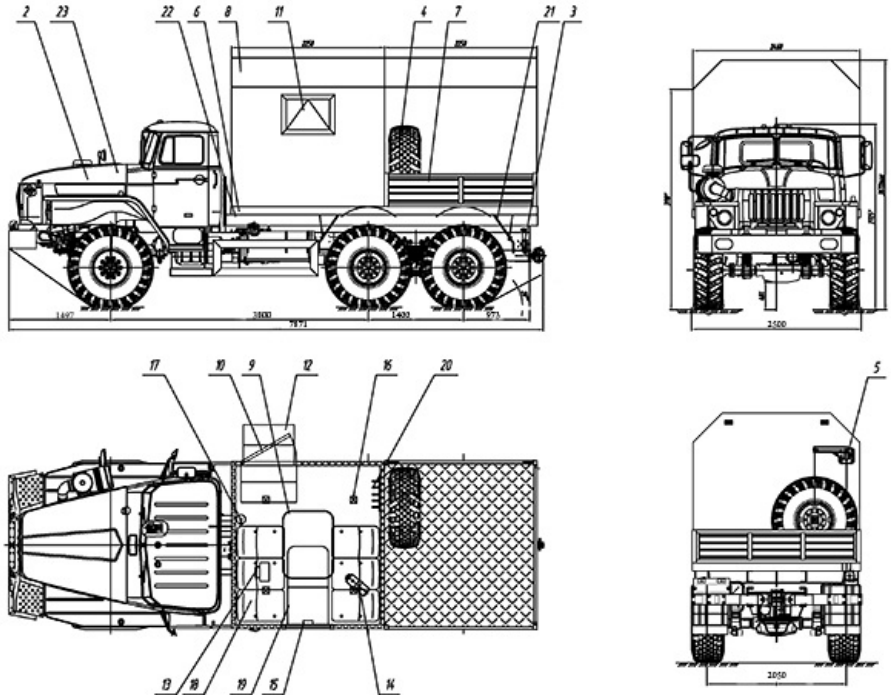

Описание схематического рисунка

2. Шасси Урал 4320-1112-61	13. Аварийный отопитель от ДВС
3. Доработка шасси автомобиля	14. Отопитель воздушный Webasto AT 3900
4. ДЗК в грузовой платформе крепление	15. Переговорное устройство с кабиной водителя
5. Консоль поворотная	16. Плафон местного освещения (24В)
6. Надрамник КМУ	17. Огнетушитель
7. Грузовая платформа	18. Сидение пассажирское с ремнями безопасно

8. Фургон: из сендвич-панелей 9. Люк аварийно-вентиляционный 10. Дверь боковая для доступа в фургон с окном 11. Окно с двойным остеклением с форточкой 12. Лестничный блок	19. Стол откидной 20. Вешалка для одежды 21. Установка крыльев и брызговиков 22. Установка фургона на шасси автомобиля 23. Принадлежности шасси 24. Стол откидной

ГПА УРАЛ без КМУ от производителя

Ознакомьтесь с характеристиками, размерами, подробным описанием, характеристиками и фото товаров. Помните, что фотографии на сайте могут отличаться от реального изображения.

Завод "ГИРД" предлагает купить ГПА УРАЛ без КМУ от производителя с доставкой по всей России. Подробнее по телефону 8(800)200-24-63

Доставка
Доставка нашей спецтехники может осуществляться следующими способами:

- Самовывоз;
- Услуга по доставке техники по всей России нашим транспортным отделом;
- Доставка любой транспортной компанией.

Оплата

Оплатить спецтехнику нашего производства можно следующими способами:

- Безналичный расчет;
- Оплата наличными;
- Лизинг.

Чтобы получить подробную консультацию по способам доставки и оплаты нашей спецтехники позвоните по телефону 88002002463, звонок по России бесплатный.

Технические характеристики автотехники, приведенные на данной странице, носят справочный характер, т.к. параметры и иные эксплуатационные показатели зависят от желаемой покупателем комплектации транспортного средства.

При этом завод-изготовитель оставляет за собой право изменять технические характеристики техники, а также состав и перечень применяемых для ее изготовления комплектующих, если указанные мероприятия направлены на улучшение параметров конструкции, работоспособности автотехники и не изменяют ее назначение.

Телефон:
8 (800) 200-24-63
Бесплатный звонок из любого региона России
e-mail:

Просьба указывать в теме письма, кому оно адресовано.

g-s@gird.ru

Адрес:
456313, Челябинская обл., г. Миасс, ул. Севастопольская, 1а

© Группа предприятий «ГИРД»