ГПА Урал 43206-4151-79 (без КМУ) Артикул: 2371

Схематический рисунок ГПА УРАЛ 43206-4151-79

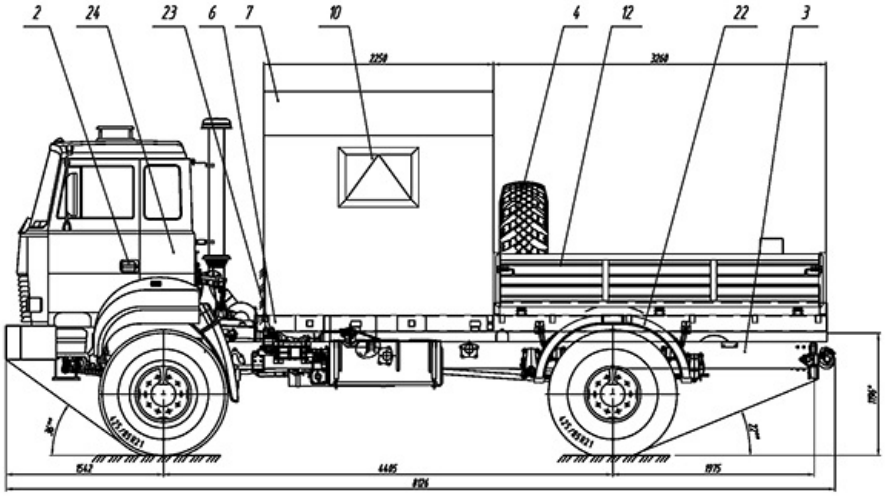

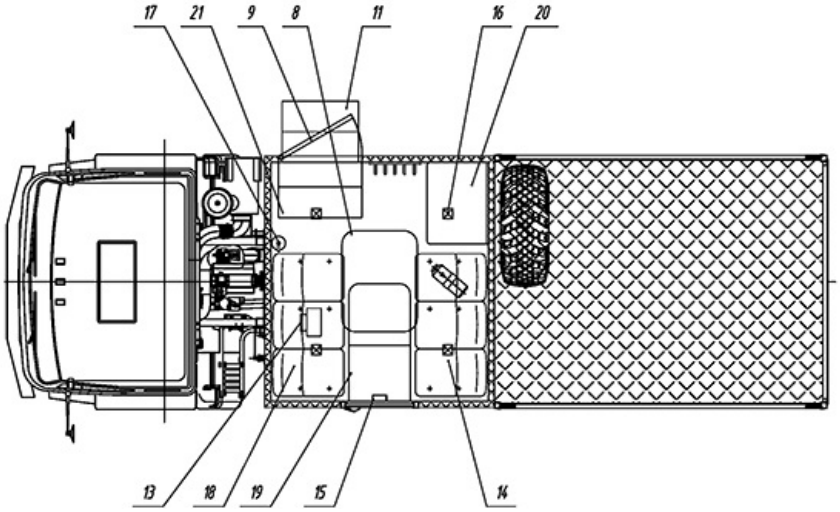

Описание схематического рисунка ГПА УРАЛ 43206-4151-79

2. Шасси Урал 43206-4151-79
3. Доработка шасси автомобиля:
- Доработка электросистемы шасси (отбор электроэнергии 24В)
- Установка ответных кронштейнов крепления кузова-фургона
- Установка элементов подключения воздушного отопителя "Планар"
- Установка элементов подключения аварийного отопителя от СО ДВС
- Светоотражающая маркировка (кабины, кузова, бортовой платформы)
- Смещение топливного бака
- Удлинение рамы шасси
4. ДЗК в грузовой платформе
5. Консоль поворотная подъема/опускания запасного колеса
6. Надрамник
7. Фургон: из сендвич-панелей (окраска

13. Аварийный отопитель от СО ДВС
14. Отопитель воздушный Планар-4Д с кожухом
15. Переговорное устройство с кабиной водителя
16. Плафон местного освещения (24В)
17. Огнетушитель
18. Сидение пассажирское сертифицированное, строенное с ремнями безопасности (обтяжка кож.заменитель)
19. Стол откидной
20. Рундук (размеры 400х800)
21 Вешалка для одежды
22 Установка крыльев и брызговиков
23 Установка фургона на шасси автомобиля
- установка бруса
- установка стремянки передней
- установка стремянки задней
- установка кронштейнов от смещения

оранжевого цвета) - Утеплитель фургона пенополистерол (толщина min S=60ММ) - Наружная отделка плакированный лист - Внутренняя отделка плакированный лист - Пол прорезиненное покрытие Политранс 1К (автолин) 8. Люк аварийно-вентиляционный 9. Дверь боковая для доступа в фургон с окном с элементами фиксации в открытом положении 10. Окно (стеклопакет) с двойным остеклением (««сталенит»») с форточкой	24. Принадлежности шасси - знак аварийной остановки - аптечка - противооткатные башмаки - огнетушитель - комплект ЗИП

Технические характеристики шасси Урал 43206-4151-79

Параметры масс	
Грузоподъемность, кг	6 000
Масса снаряженного шасси, кг	6 995
Полная масса автомобиля, кг	13 145
Распределение полной массы	
На передний мост, кг	5 180
На задний мост, кг	7 965
Двигатель	
Модель	ЯМЗ-53622-10 (ЕВРО-4)
Тип	четырехтактный дизель
Количество и расположение цилиндров	6, L-образное
Номинальная мощность, кВт	240
Коробка передач	
Модель	ЯМЗ-0905
Тип	механическая, 5-ступенчатая
Тормозная система	
Привод тормозной системы	пневматический
Шины	
Модель	Кама-1260
Размерность шин	425/85 R21
Габаритные размеры	
Длина, мм	7 635...7 790
Ширина, мм	2 500
Высота, мм	3 310

ГПА Урал 43206-4151-79 (без КМУ) от производителя

Ознакомьтесь с характеристиками, размерами, подробным описанием, характеристиками и фото товаров. Помните, что фотографии на сайте могут отличаться от реального изображения.

Завод "ГИРД" предлагает купить ГПА Урал 43206-4151-79 (без КМУ) от производителя с доставкой по всей России. Подробнее по телефону 8(800)200-24-63

Доставка

Доставка нашей спецтехники может осуществляться следующими способами:

- Самовывоз;
- Услуга по доставке техники по всей России нашим транспортным отделом;
- Доставка любой транспортной компанией.

Оплата

Оплатить спецтехнику нашего производства можно следующими способами:

- Безналичный расчет;
- Оплата наличными;
- Лизинг.

Чтобы получить подробную консультацию по способам доставки и оплаты нашей спецтехники позвоните по телефону 88002002463, звонок по России бесплатный.

Технические характеристики автотехники, приведенные на данной странице, носят справочный характер, т.к. параметры и иные эксплуатационные показатели зависят от желаемой покупателем комплектации транспортного средства.

При этом завод-изготовитель оставляет за собой право изменять технические характеристики техники, а также состав и перечень применяемых для ее изготовления комплектующих, если указанные мероприятия направлены на улучшение параметров конструкции, работоспособности автотехники и не изменяют ее назначение.

Телефон:
8 (800) 200-24-63
Бесплатный звонок из любого региона России
e-mail:

Просьба указывать в теме письма, кому оно адресовано.

g-s@gird.ru

Адрес:
456313, Челябинская обл., г. Миасс, ул. Севастопольская, 1а

© Группа предприятий «ГИРД»