ГПА Урал 4320 с КМУ ИМ-180 и комплектом дополнительных опор

Артикул: 2841

Схематический рисунок ГПА Урал 4320 с КМУ ИМ-180 и комплектом дополнительных опор

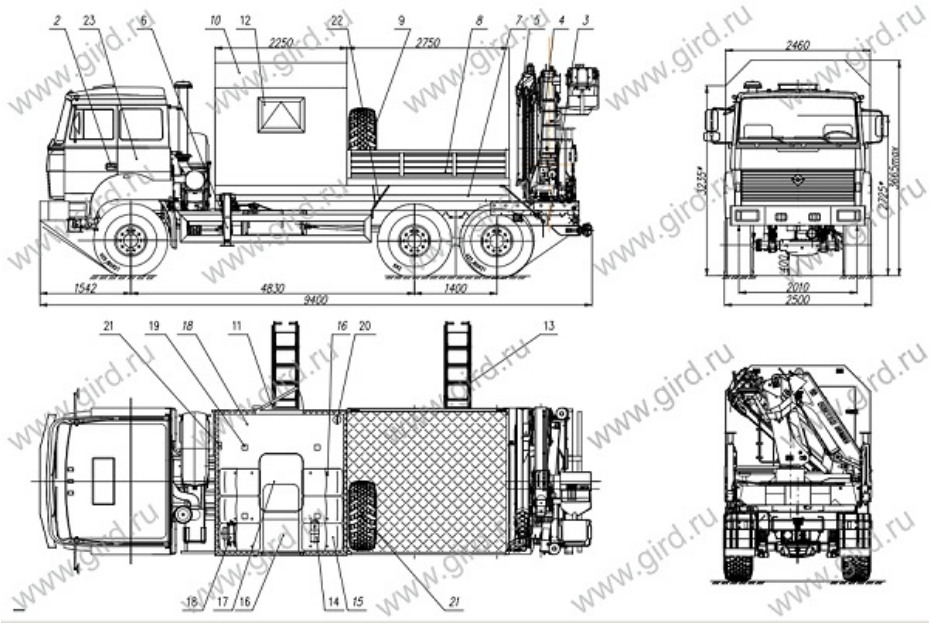

1. Шасси Урал 4320-4972-80М
2. Кабина со спальным местом
3. КМУ ИМ-180 с нижним постом управления
4. Надрамник КМУ
5. Фара прожектор
6. Дополнительные опоры
7. Надрамник
8. Грузовая платформа с откидным правым бортом
9. ДЗК в грузовой платформе
10. Кузов фургон из сендвич панелей
11. Дверь боковая для доступа в фургон с окном
12. Окно с двойным остеклением с форточкой
13. Выдвижной трап
14. Планар 4Д
15. Строенное сиденье с ремнями безопасности
16. Стол откидной
17. Люк аварийно вентиляционный
18. Тосольная печь
19. Плафон местного освещения (24В)
20. Огнетушитель
21. Переговорное устройство
22. Крылья
23. ЗИП шасси

Шасси Урал 4320-4972-80М

Колесная формула	6*6
Параметры масс	
Грузоподъемность, кг	12500
Снаряженная масса, кг	8800
Полная масса, кг	21300
Двигатель	
Модель	ЯМЗ-53642-10(Евро-4)
Номинальная мощность, л.с.	285
Коробка передач	
Модель	ЯМЗ-1105
Тип	Механическая, 5-ступенчатая
Тормозная система	
Тип	Пневматический
Топливная система	
Емкость баков, л	300+210
Шины	
Размер шин	425/85 R21
Спальное место	
Спальное место	Наличие

ГПА Урал 4320 с КМУ ИМ-180 и комплектом дополнительных опор от производителя

Ознакомьтесь с характеристиками, размерами, подробным описанием, характеристиками и фото товаров. Помните, что фотографии на сайте могут отличаться от реального изображения.

Завод "ГИРД" предлагает купить ГПА Урал 4320 с КМУ ИМ-180 и комплектом дополнительных опор от производителя с доставкой по всей России. Подробнее по телефону 8(800)200-24-63

Доставка

Доставка нашей спецтехники может осуществляться следующими способами:

- Самовывоз;
- Услуга по доставке техники по всей России нашим транспортным отделом;
- Доставка любой транспортной компанией.

Оплата

Оплатить спецтехнику нашего производства можно следующими способами:

- Безналичный расчет;
- Оплата наличными;
- Лизинг.

Чтобы получить подробную консультацию по способам доставки и оплаты нашей спецтехники позвоните по телефону 88002002463, звонок по России бесплатный.

Технические характеристики автотехники, приведенные на данной странице, носят справочный характер, т.к. параметры и иные эксплуатационные показатели зависят от желаемой покупателем комплектации транспортного средства.

При этом завод-изготовитель оставляет за собой право изменять технические характеристики техники, а также состав и перечень применяемых для ее изготовления комплектующих, если указанные мероприятия направлены на улучшение параметров конструкции, работоспособности

автотехники и не изменяют ее назначение.

Телефон:
8 (800) 200-24-63
Бесплатный звонок из любого региона России
e-mail:

Просьба указывать в теме письма, кому оно адресовано.

g-s@gird.ru

Адрес:
456313, Челябинская обл., г. Миасс, ул. Севастопольская, 1а

© Группа предприятий «ГИРД» www: gird.ru