ГПА на шасси КамАЗ 5350

Артикул: 4293

Схематический рисунок

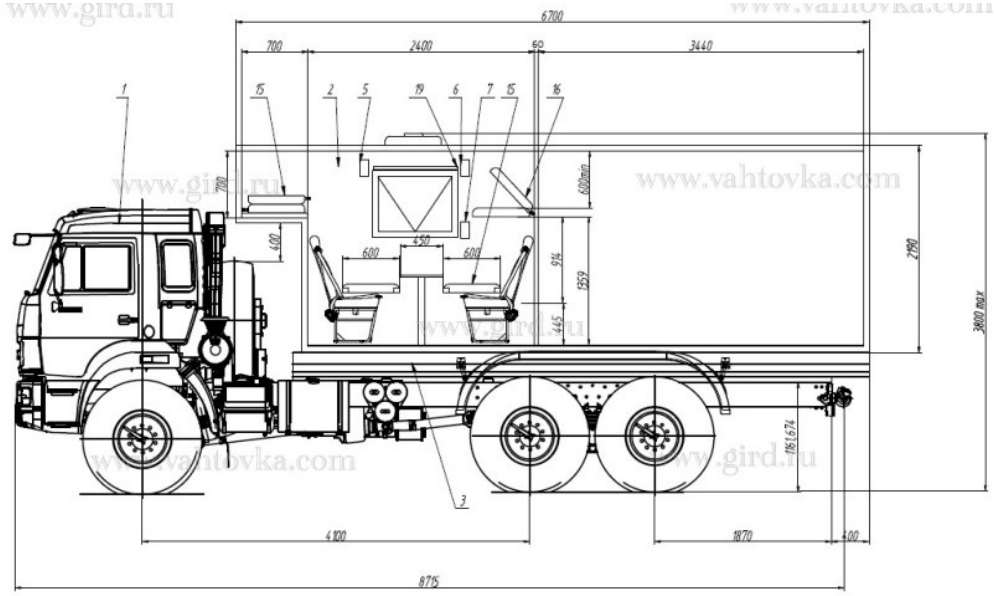

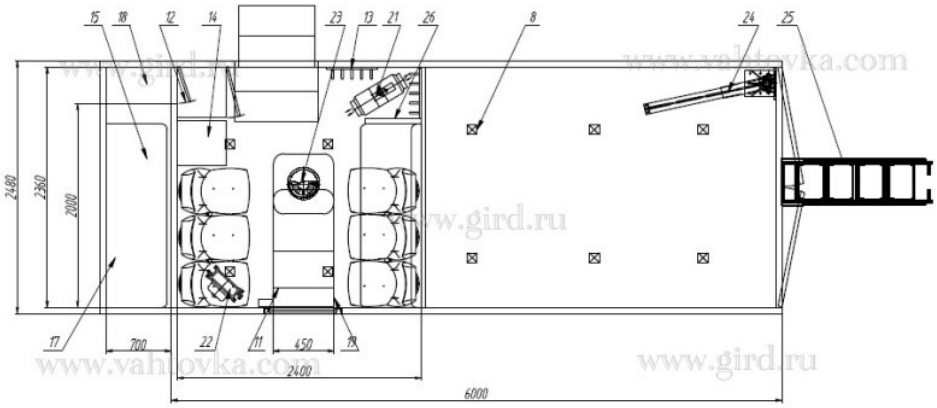

Комплектация и описание

1	Шасси КамАЗ 5350-3061-66 D5	1
2	Кузов-фургон из сэндвич-панелей 60 мм, нижняя 80 мм, оборудован: - входной группой с одностворчатой дверью с окном, лестницей-трапом; - задними двустворчатыми распашными дверьми; - окном с форточкой; - сиденьями с ремнями безопасности для перевозки 6 человек;	1
3	Надрамник	1
5	Розетки прикуривателя 12 В - 3 шт. (Зарядка раций)	3
6	USB 5 В - 2 шт. (Зарядка телефонов)	2
7	Переговорное устройство Таганай	1
8	Фонари освещения 24 В	1 к-т

11	Столик откидной	1
12	Шкаф с полками на замке (3 полки)	1
13	Вешалка 5 крючков	2
14	Полка обувная-подставка под лежак	1
15	Полка спальная нижняя 1800x600 Транспортное положение в антресоли	2
16	Полка спальная верхняя 1800x700, откидная наверх	1
17	Спальное место в антресоли 2000x700, Оборудовано ручкой для удобства подъёма	1
18	Ящик вещевой с дверкой на антресоли	1
19	Полка для зарядки телефонов и раций 600x150 над окном	1
21	Отопитель Планар 4 КВт	1
22	Тосольная печка	1
23	Люк аварийно-вентиляционный с вентилятором	1
24	Кран-укосина с талью ручной грузоподъемностью 800 кг	1
25	Трап с поручнями	1

ГПА на шасси КамАЗ 5350 от производителя

Ознакомьтесь с характеристиками, размерами, подробным описанием, характеристиками и фото товаров. Помните, что фотографии на сайте могут отличаться от реального изображения.

Завод "ГИРД" предлагает купить ГПА на шасси КамАЗ 5350 от производителя с доставкой по всей России. Подробнее по телефону 8(800)200-24-63

Доставка
Доставка нашей спецтехники может осуществляться следующими способами:

- Самовывоз;
- Услуга по доставке техники по всей России нашим транспортным отделом;
- Доставка любой транспортной компанией.

Оплата

Оплатить спецтехнику нашего производства можно следующими способами:

- Безналичный расчет;
- Оплата наличными;
- Лизинг.

Чтобы получить подробную консультацию по способам доставки и оплаты нашей спецтехники позвоните по телефону 88002002463, звонок по России бесплатный.

Технические характеристики автотехники, приведенные на данной странице, носят справочный характер, т.к. параметры и иные эксплуатационные показатели зависят от желаемой покупателем комплектации транспортного средства.

При этом завод-изготовитель оставляет за собой право изменять технические характеристики техники, а также состав и перечень применяемых для ее изготовления комплектующих, если

указанные мероприятия направлены на улучшение параметров конструкции, работоспособности автотехники и не изменяют ее назначение.

Телефон:
8 (800) 200-24-63
Бесплатный звонок из любого региона России
e-mail:

Просьба указывать в теме письма, кому оно адресовано.

g-s@gird.ru

Адрес:
456313, Челябинская обл., г. Миасс, ул. Севастопольская, 1а

© Группа предприятий «ГИРД»