ГПА на шасси КамАЗ 43502

Артикул: 3889

Схематический рисунок

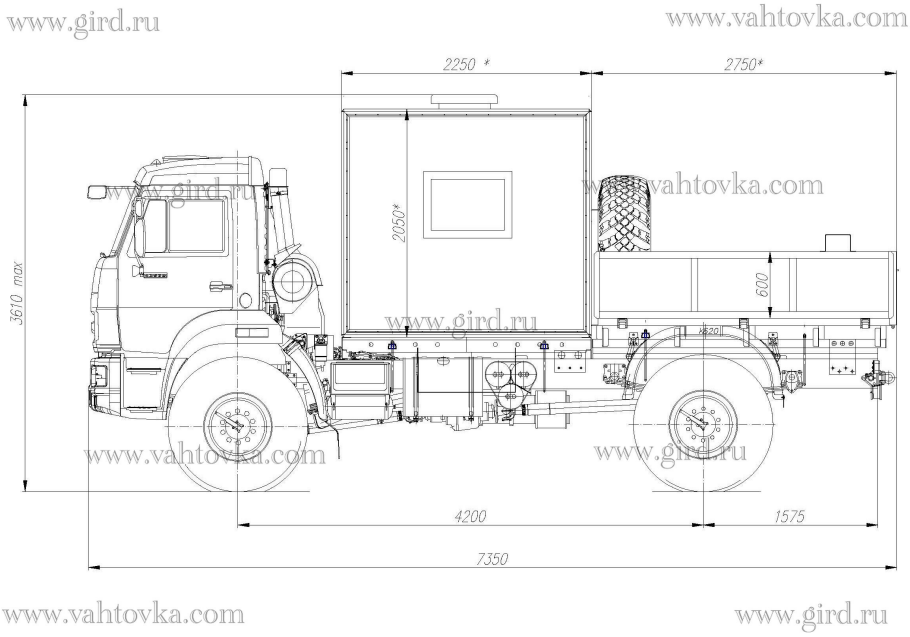

Комплектация и описание

Кузов-фургон толщиной 60мм без скосов (цвет фургона оранжевый) Боковые панели и потолок: наружная обшивка –– плакированный металл; утеплитель - стиропен 50; фанера 4мм, внутренняя обшивка - плакированный металл;покрытие пола автолин, низкий вход, лестница, поручень на двери; обрамление наружное: профиль алюминиевый, обрамление внутреннее: металлическая крашенная полоса (уголок)	1 шт.
Дверь входная с глухим окном,	1 шт.
В передней панели глухое окно	1 шт.
Окно по левому борту откидное	1 шт.
Внутренне освещение светодиодные плафоны	1 к-т.
Сиденье не регулируемые, с трехточечными ремнями безопасности	6 шт.
Переговорное устройство	1 шт.
Отопление от системы ДВС (тосольная печка)	1 шт.
Автономный отопитель Планар 4Д в защитном кожухе по сиденьем	1 шт.
Люк аварийно вентиляционный (с вентилятором)	1 шт.
Столик не откидной	1 шт.
Аптечка медицинская	1 шт.

Огнетушитель ОП-2	1 шт.
Рундук 40*80	1 шт.
Вешалка для одежды	1 шт.
Контурная маркировка фургона в соответствии с техническим регламентом	1 к-т.
Информационные таблички 15*10 ««курение запрещено»», ««перевозка грузов запрещена»»	1 шт.
Бортовая платформа 2750мм, высота 600 мм (бортовая платформа из рифленого металла), задний и правый борт откидной. На правом борту откидная ступень.Покрытие пола рифлёный металл	1 шт.
ДЗК в бортовой платформе с укосиной для спуска-подъема	1 шт.

ГПА на шасси КамАЗ 43502 от производителя

Ознакомьтесь с характеристиками, размерами, подробным описанием, характеристиками и фото товаров. Помните, что фотографии на сайте могут отличаться от реального изображения.

Завод "ГИРД" предлагает купить ГПА на шасси КамАЗ 43502 от производителя с доставкой по всей России. Подробнее по телефону 8(800)200-24-63

Доставка
Доставка нашей спецтехники может осуществляться следующими способами:

- Самовывоз;
- Услуга по доставке техники по всей России нашим транспортным отделом;
- Доставка любой транспортной компанией.

Оплата

Оплатить спецтехнику нашего производства можно следующими способами:

- Безналичный расчет;
- Оплата наличными;
- Лизинг.

Чтобы получить подробную консультацию по способам доставки и оплаты нашей спецтехники позвоните по телефону 88002002463, звонок по России бесплатный.

Технические характеристики автотехники, приведенные на данной странице, носят справочный характер, т.к. параметры и иные эксплуатационные показатели зависят от желаемой покупателем комплектации транспортного средства.

При этом завод-изготовитель оставляет за собой право изменять технические характеристики техники, а также состав и перечень применяемых для ее изготовления комплектующих, если указанные мероприятия направлены на улучшение параметров конструкции, работоспособности автотехники и не изменяют ее назначение.

Телефон:
8 (800) 200-24-63
Бесплатный звонок из любого региона России
e-mail:

Просьба указывать в теме письма, кому оно адресовано.

g-s@gird.ru

Адрес: