Камаз 53215-0351052-13 изотермический фургон Артикул: 1703

Схематический рисунок Изотермический Камаз 53125

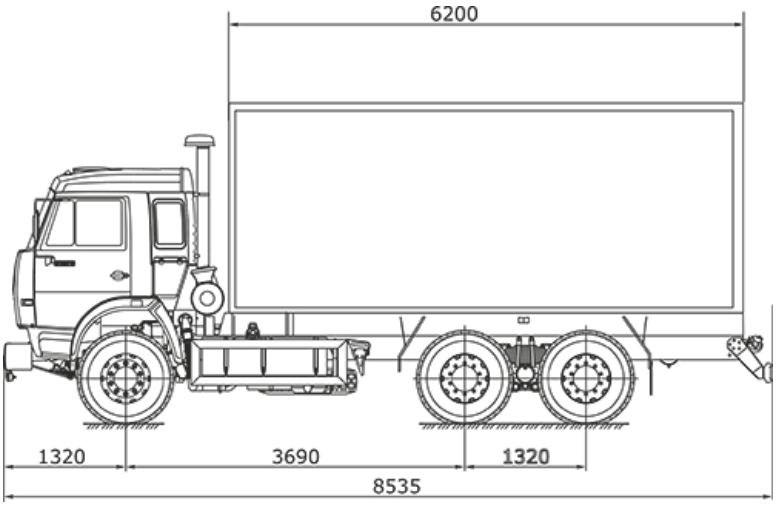

Техническое описание надстройки (фургон, 1 категория)

Характеристики	Камаз 53215 с изотермическим фургоном
Наружные размеры кузова, ДхШхВ (мм)	6200x2500x2100
Верхняя панель	Сэндвич-панель 80 мм, состоящая: - Оцинкованный лист с полимерным покрытием RAL 9003 - Утеплитель Стиропен 50 - Оцинкованный лист с полимерным покрытием RAL 9003
Передняя панель Боковые панели Задние двери	Сэндвич-панель 80 мм, состоящая: - Оцинкованный лист с полимерным покрытием RAL 9003 - Утеплитель Стиропен 50 - Оцинкованный лист с полимерным покрытием RAL 9003
Днище	Сэндвич-панель 100 мм - Покрытие пола стеклопластик с кварцевой крошкой
Надрамник	- Несущие лонжероны, соединенные поперечинами П-образного сечения, с развитыми поддерживающими поперечными лонжеронами в передней и задней части подрамника и с развитой боковой поддержкой
Дверной проем	- Алюминиевый профиль, лепестки из эластичной резины, сменные.
Обрамление фургона	Наружное –– алюминиевый профиль. Внутреннее - алюминиевый профиль + отбойная полоса из рифленого алюминиевого листа на передней, боковых стенках, дверях высотой 300 мм
Утеплитель	Стиропен –– 50
Фурнитура, метизы	FurgoCar (Италия)

Технические характеристики Камаз 53215

Двигатель

Модель	740.31-240 (Евро-2)
Тип	дизельный с турбонаддувом, с промежуточным охлаждением наддувочного воздуха
Номинальная мощность, нетто, кВт(л.с.) / при частоте вращения коленчатого вала, об/мин	165 (225) / 2200
Номинальная мощность, брутто, кВт(л.с.) / при частоте вращения коленчатого вала, об/мин	176 (240) / 2200
Максимальный крутящий момент, нетто, Нм(кгсм) / при частоте вращения коленчатого вала, об/мин	912 (93) / 1100-1500
Расположение и число цилиндров	V-образное, 8
Рабочий объём, л	10,85
Диаметр цилиндра и ход поршня, мм	120/120
Степерь сжатия	16,5

Весовые параметры и нагрузки, а/м

Снаряженная масса а/м, кг	8500
Снаряженная масса а/м, нагрузка на переднюю ось, кг	3900
Снаряженная масса а/м, нагрузка на заднюю тележку, кг	4600
Грузоподъемность а/м, кг	11000
Полная масса, кг	19650
Полная масса а/м, нагрузка на переднюю ось, кг	4420
Полная масса а/м, нагрузка на заднюю тележку, кг	15230
Полная масса прицепа, кг	14000
Полная масса автопоезда, кг	33650

Система питания

Вместимость топливного бака, л	500

Электрооборудование

Напряжение, В	24
Аккумуляторы, В/Ачас	2x12/190
Генератор, В/Вт	28/2000

Колеса и шины

Тип колес	дисковые

Тип шин	пневматические, камерные
Размер обода	7,5-20 (190-508)
Размер шин	10.00 R20 (280 R508)

Кабина

Тип	расположенная над двигателем, с высокой крышей
Исполнение	без спального места или со спальным местом

Общие характеристики

Максимальная скорость, не менее, км/ч	90
Угол преодол. подъема, не менее, %	25
Внешний габаритный радиус поворота, м	9,8
Примечание	характеристики автомобиля полной массой 19650 кг

Камаз 53215-0351052-13 изотермический фургон от производителя

Ознакомьтесь с характеристиками, размерами, подробным описанием, характеристиками и фото товаров. Помните, что фотографии на сайте могут отличаться от реального изображения.

Завод "ГИРД" предлагает купить Камаз 53215-0351052-13 изотермический фургон от производителя с доставкой по всей России. Подробнее по телефону 8(800)200-24-63

Доставка

Доставка нашей спецтехники может осуществляться следующими способами:

- Самовывоз;
- Услуга по доставке техники по всей России нашим транспортным отделом;
- Доставка любой транспортной компанией.

Оплата

Оплатить спецтехнику нашего производства можно следующими способами:

- Безналичный расчет;
- Оплата наличными;
- Лизинг.

Чтобы получить подробную консультацию по способам доставки и оплаты нашей спецтехники позвоните по телефону 88002002463, звонок по России бесплатный.

Технические характеристики автотехники, приведенные на данной странице, носят справочный характер, т.к. параметры и иные эксплуатационные показатели зависят от желаемой покупателем комплектации транспортного средства.

При этом завод-изготовитель оставляет за собой право изменять технические характеристики техники, а также состав и перечень применяемых для ее изготовления комплектующих, если указанные мероприятия направлены на улучшение параметров конструкции, работоспособности автотехники и не изменяют ее назначение.

Телефон:
8 (800) 200-24-63
Бесплатный звонок из любого региона России
e-mail:

Просьба указывать в теме письма, кому оно адресовано.

g-s@gird.ru

Адрес:
456313, Челябинская обл., г. Миасс, ул. Севастопольская, 1а

© Группа предприятий «ГИРД» www: gird.ru