Камаз 4308-3063-28R4 изотермический фургон Артикул: 1030

Схематический рисунок изотермическго фургона Камаз 4308-3063-28R4

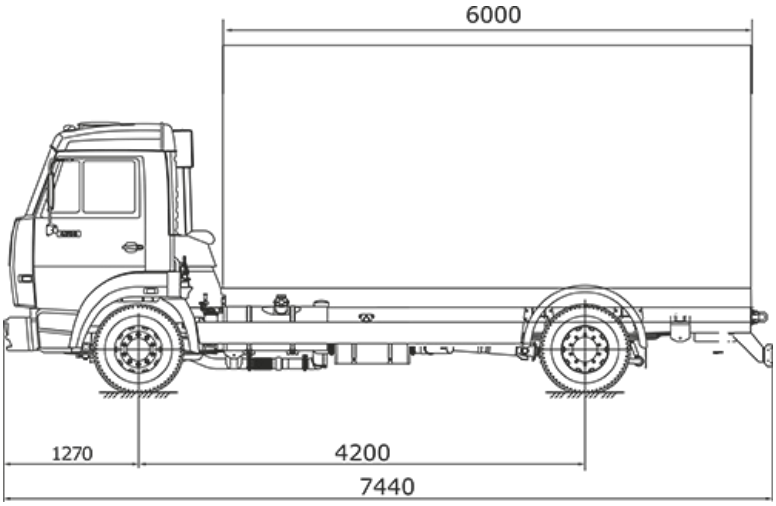

Техническое описание надстройки (фургон, 1 категория)

Характеристики	Камаз 4308-3063-28R4 с изотермическим фургоном
Наружные размеры кузова, ДхШхВ (мм)	6000x2500x2100
Верхняя панель	Сэндвич-панель 80 мм, состоящая: - Оцинкованный лист с полимерным покрытием RAL 9003 - Утеплитель Стиропен 50 - Оцинкованный лист с полимерным покрытием RAL 9003
Передняя панель Боковые панели Задние двери	Сэндвич-панель 80 мм, состоящая: - Оцинкованный лист с полимерным покрытием RAL 9003 - Утеплитель Стиропен 50 - Оцинкованный лист с полимерным покрытием RAL 9003
Днище	Сэндвич-панель 100 мм - Покрытие пола стеклопластик с кварцевой крошкой
Надрамник	- Несущие лонжероны, соединенные поперечинами П-образного сечения, с развитыми поддерживающими поперечными лонжеронами в передней и задней части подрамника и с развитой боковой поддержкой
Дверной проем	- Алюминиевый профиль, лепестки из эластичной резины, сменные.
Обрамление фургона	Наружное –– алюминиевый профиль. Внутреннее - алюминиевый профиль + отбойная полоса из рифленого алюминиевого листа на передней, боковых стенках, дверях высотой 300 мм
Утеплитель	Стиропен –– 50
Фурнитура, метизы	FurgoCar (Италия)

Технические характеристики Камаз 4308

Параметры масс	
Снаряженная масса, кг	5 890
Полная масса, кг	11 900
Полная масса автопоезда, кг	19 900
Допустимая масса прицепа, кг	8 000
Грузоподъемность автомобиля, кг	5 500
Распределение нагрузки снаряженной массы на дорогу	
На переднюю ось, кг	3 260
На задний мост, кг	2 630
Распределение нагрузки полной массы на дорогу	
На переднюю ось, кг	4 350
На задний мост, кг	7 550
Двигатель	
Модель	CUMMINS 4 ISBe 185 (Евро-3)
Тип	Дизельный с турбонаддувом, с промежуточным охлаждением наддувочного воздуха
Мощность, кВт (л.с.)	133 (179)
Рабочий объем, л	4,5
Система питания	
Вместимость топливного бака, л	210
Электрооборудование	
Напряжение, В	24
Аккумуляторы, В/Ачас	2 x 12 / 190
Генератор, В/Вт	28 / 2000
Сцепление	
Тип	Однодисковое, диафрагменное, вытяжного типа
Привод	Гидравлический с пневмоусилителем
Коробка передач	
Тип	ZF6 (механическая, шестиступенчатая)
Управление	Механическое, дистанционное
Главная передача	
Передаточное отношение	4,22
Тормоза	
Тип	Дисковые (передние и задние)
Размерность, дюймов	19,5
Колеса и шины	
Тип колес	Дисковые
Размер обода	6,75-19,5
Размер шин	245/70 R19,5
Кабина	
Тип	Расположенная над двигателем, с высокой крышей

Исполнение	Со спальным местом
Характеристики автомобиля полной массой	
Максимальная скорость, не менее, км/ч	105
Угол преодолеваемого подъема, не менее, %	25
Внешний габаритный радиус поворота, м	8,5

Камаз 4308-3063-28R4 изотермический фургон от производителя

Ознакомьтесь с характеристиками, размерами, подробным описанием, характеристиками и фото товаров. Помните, что фотографии на сайте могут отличаться от реального изображения.

Завод "ГИРД" предлагает купить Камаз 4308-3063-28R4 изотермический фургон от производителя с доставкой по всей России. Подробнее по телефону 8(800)200-24-63

Доставка

Доставка нашей спецтехники может осуществляться следующими способами:

- Самовывоз;
- Услуга по доставке техники по всей России нашим транспортным отделом;
- Доставка любой транспортной компанией.

Оплата

Оплатить спецтехнику нашего производства можно следующими способами:

- Безналичный расчет;
- Оплата наличными;
- Лизинг.

Чтобы получить подробную консультацию по способам доставки и оплаты нашей спецтехники позвоните по телефону 88002002463, звонок по России бесплатный.

Технические характеристики автотехники, приведенные на данной странице, носят справочный характер, т.к. параметры и иные эксплуатационные показатели зависят от желаемой покупателем комплектации транспортного средства.

При этом завод-изготовитель оставляет за собой право изменять технические характеристики техники, а также состав и перечень применяемых для ее изготовления комплектующих, если указанные мероприятия направлены на улучшение параметров конструкции, работоспособности автотехники и не изменяют ее назначение.

Телефон:
8 (800) 200-24-63
Бесплатный звонок из любого региона России
e-mail:

Просьба указывать в теме письма, кому оно адресовано.

g-s@gird.ru

Адрес:
456313, Челябинская обл., г. Миасс, ул. Севастопольская, 1а

© Группа предприятий «ГИРД»