MAN TGM 18.250 Бортовой с тентом

Схематический рисунок MAN TGM 18.250 с тентом

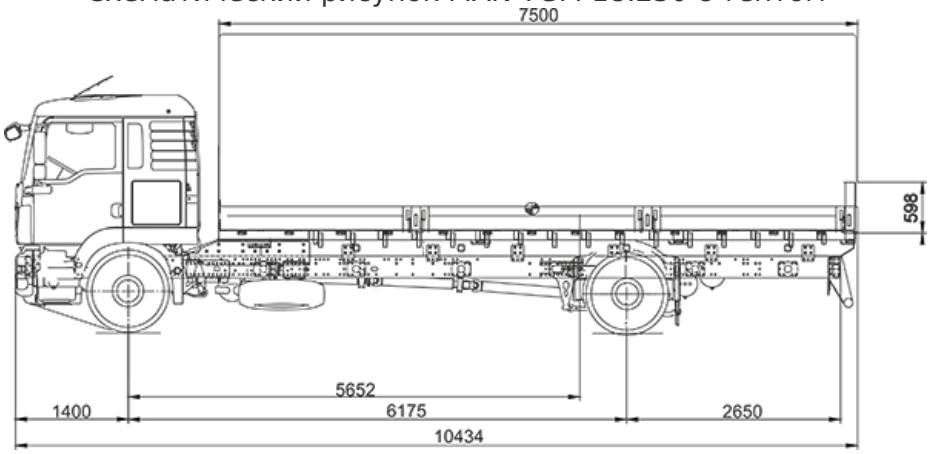

Алюминиевая бортовая платформа с тентом и распашными воротами MAN TGM 18.250 4x2 BL кабина LX (к/б 6175мм, задний свес 3275мм);

наружные размеры бортовой платформы 7500x2550x2700 (598)мм

Предусмотрено:

- сдвижные боковины (сдвигаются раздельно)
- крыша сварная (неразборная, не сдвижная)
- задний проем из нержавеющей стали
- на дверях нержавеющая фурнитура
- задний противооткатный брус;
- пол влагостойкая (транспортная) фанера;
- безопасный доступ на платформу;
- боковая защита;
- пластиковые или металлические крылья;
- кольца для крепления груза в полу;

MAN TGM 18.250 Бортовой с тентом от производителя

Ознакомьтесь с характеристиками, размерами, подробным описанием, характеристиками и фото товаров. Помните, что фотографии на сайте могут отличаться от реального изображения.

Завод "ГИРД" предлагает купить MAN TGM 18.250 Бортовой с тентом от производителя с доставкой по всей России. Подробнее по телефону 8(800)200-24-63

Доставка
Доставка нашей спецтехники может осуществляться следующими способами:

- Самовывоз;
- Услуга по доставке техники по всей России нашим транспортным отделом;
- Доставка любой транспортной компанией.

Оплата

Оплатить спецтехнику нашего производства можно следующими способами:

- Безналичный расчет;
- Оплата наличными;
- Лизинг.

Чтобы получить подробную консультацию по способам доставки и оплаты нашей спецтехники позвоните по телефону 88002002463, звонок по России бесплатный.

Технические характеристики автотехники, приведенные на данной странице, носят справочный характер, т.к. параметры и иные эксплуатационные показатели зависят от желаемой покупателем комплектации транспортного средства.

При этом завод-изготовитель оставляет за собой право изменять технические характеристики техники, а также состав и перечень применяемых для ее изготовления комплектующих, если указанные мероприятия направлены на улучшение параметров конструкции, работоспособности автотехники и не изменяют ее назначение.

Телефон:
8 (800) 200-24-63
Бесплатный звонок из любого региона России
e-mail:

Просьба указывать в теме письма, кому оно адресовано.

g-s@gird.ru

Адрес:
456313, Челябинская обл., г. Миасс, ул. Севастопольская, 1а

© Группа предприятий «ГИРД»