АПК-10 на шасси КамАЗ 4308 Артикул: 4767

Схематический рисунок

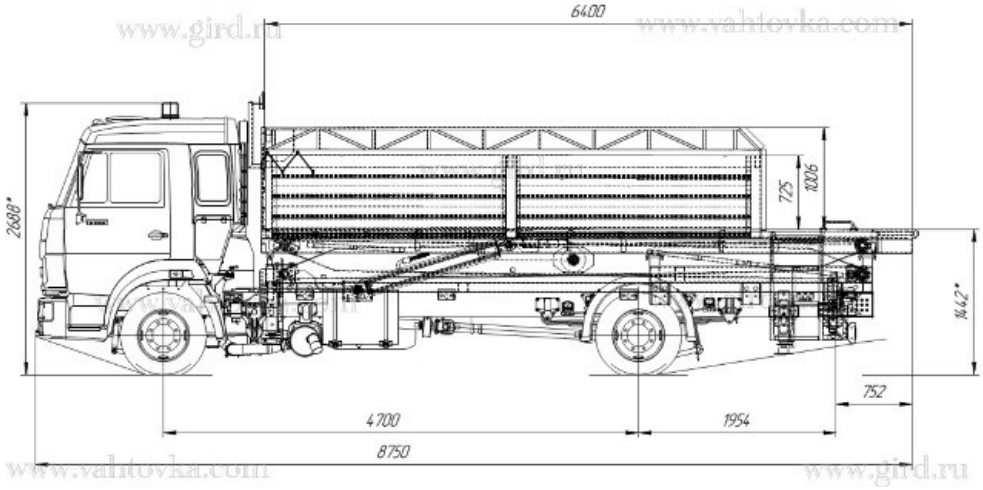

Комплектация и описание

1. **Базовое автомобильное шасси: КАМАЗ-4308-69**

1.1. двигатель:

- тип - дизельный с турбонаддувом;

- мощность, (кВт/л.с.) 178/242;

- экологический класс Евро-5;

1.2. колесная формула - 4х2;

1.3. задняя ось шасси со спаренными колесами;

1.4. габаритные размеры шасси, (мм):

- длина 8250;

- ширина 2550;

- высота 2750;

1.5. техническая грузоподъемность **шасси**, (кг) 7000;

1.6. шасси оборудовано 4 (четырьмя) гидравлическими выдвижными опорами (аутриггерами) для обеспечения устойчивости автомобиля во время работы и грузовой платформой с подъёмным механизмом ножничного типа;

1.7. управление подъемом-опусканием платформы дистанционное с возможностью управления операциями из кабины водителя и заднего края грузовой платформы;

1.8. двигатель шасси оборудован автономным независимым жидкостным подогревателем двигателя максимальной тепловой мощностью, (КВт) 10 (стоит в базовой комплектации шасси);

1.9. топливный бак, (л) 210 (стоит в базовой комплектации шасси);

1.10. напряжение питания электрооборудования автомобиля, (В) 24.

2. **Кабина:**

2.1. тип кабины - цельнометаллическая **трехместная**, без предъявления к компоновке и расположению;

2.2. оборудование кабины обеспечивает необходимую степень защиты водителя, удобство управления и комфорт. Системы вентиляции, отопления, средства теплоизоляции обеспечивают поддержание в кабине параметров микроклимата, предусмотренных санитарно-гигиеническими требованиями к рабочему месту водителя. Двери снабжены запирающими устройствами с

наружными и внутренними элементами управления, а также фиксаторами, удерживающими их в открытом состоянии;

2.3. в кабине водителя предусмотрено **место для установки средств аэродромной радиосвязисвязи, и бортового навигационного оборудования** (оборудования спутниковой навигации и оборудования объективного контроля режимов работы машины и контроля расхода топлива) и электроподготовкой для подключения радиостанции и бортового навигационного оборудования (оборудования спутниковой навигации и оборудования объективного контроля режимов работы машины и контроля расхода топлива) **3-и вывода**;

2.4. в кабине выполнена **электроподготовка, обеспечивающая независимое питание радиостанции и бортового навигационного обор**удования даже в случае выключения системы зажигания, а также межоперационного и регламентного простоя автомобиля.

3. **Гидросистема:**

3.1. привод насоса гидравлической системы от коробки отбора мощности автомобильного шасси, включение/выключение привода силовой установки осуществляется из кабины автомобиля. Использование электрического гидронасоса с питанием от аккумулятора или постороннего источника электроэнергии для работы гидравлической системы в штатном режиме не допускается. В качестве дублирующей системы предусмотрен ручной насос для поднятия аутригеров и опускания платформы.

3.2. уплотнения гидроаппаратуры, шланги высокого давления и другие резинотехнические изделия морозостойкого исполнения и сохраняют необходимую работоспособность при температуре окружающего воздуха до -45˚С;

3.3. рабочая жидкость в гидравлической системе - масло гидравлическое, предназначенное для работы при температуре воздуха от –– 45^{0}С до + 45^{0}С;

3.4. емкость бака гидравлической системы, (л) 100.

4. **Грузовая платформа:**

4.1. внутренние размеры платформы;

4.1.1. длина загружаемой (по бортам) части платформы, (мм) 4900;

4.1.2. ширина, (мм) 2340;

4.2. высота борта платформы, (мм) 780;

4.3. высота пола платформы над уровнем земли в положении, предназначенном для перевозки груза, (мм) 1500;

4.4. максимальная рабочая высота подъема платформы от уровня земли, (мм) 4900;

4.5. грузоподъемность платформы, (кг) 4500;

4.6. время подъема платформы с грузом на максимальную высоту, (с) 60;

4.7. время опускания платформы с грузом, (с) 60;

4.8. силовой привод подъёмного механизма и аутригеров гидравлический;

4.9. грузовая платформа в целях защиты перевозимого груза (багажа) оборудована съемным тентом;

4.10. высота тента от пола платформы, (мм) 1000;

4.11. длина задней выступающей за бортовое ограждение кромки грузовой платформы, (мм) 1500.

АПК-10 на шасси КамАЗ 4308 от производителя

Ознакомьтесь с характеристиками, размерами, подробным описанием, характеристиками и фото товаров. Помните, что фотографии на сайте могут отличаться от реального изображения.

Завод "ГИРД" предлагает купить АПК-10 на шасси КамАЗ 4308 от производителя с доставкой по всей России. Подробнее по телефону 8(800)200-24-63

Доставка
Доставка нашей спецтехники может осуществляться следующими способами:

- Самовывоз;
- Услуга по доставке техники по всей России нашим транспортным отделом;

- Доставка любой транспортной компанией.

Оплата

Оплатить спецтехнику нашего производства можно следующими способами:

- Безналичный расчет;
- Оплата наличными;
- Лизинг.

Чтобы получить подробную консультацию по способам доставки и оплаты нашей спецтехники позвоните по телефону 88002002463, звонок по России бесплатный.

Технические характеристики автотехники, приведенные на данной странице, носят справочный характер, т.к. параметры и иные эксплуатационные показатели зависят от желаемой покупателем комплектации транспортного средства.

При этом завод-изготовитель оставляет за собой право изменять технические характеристики техники, а также состав и перечень применяемых для ее изготовления комплектующих, если указанные мероприятия направлены на улучшение параметров конструкции, работоспособности автотехники и не изменяют ее назначение.

Телефон:
8 (800) 200-24-63
Бесплатный звонок из любого региона России
e-mail:

Просьба указывать в теме письма, кому оно адресовано.

g-s@gird.ru

Адрес:
456313, Челябинская обл., г. Миасс, ул. Севастопольская, 1а

© Группа предприятий «ГИРД»